SISTEMI AUTOMATICI

ATS-I

Controller trifase per la gestione dello scambio tra rete e gruppo elettrogeno.

Dotato di 8 tasti per lo start, per il controllo automatico e manuale della tele-inversione e per la programmazione dei parametri e di un display grafico 128x64 pixel in B/N con retroilluminazione ambra che ci offre buona visibilità e chiarezza per la visualizzazione di tutte le misure, i parametri e gli allarmi. L'ATS-I misura la tensione e corrente monofase o trifase di rete e del gruppo elettrogeno, mostrando a display i valori misurati, comanda in modo automatico lo scambio rete generatore, l'accensione remota del gruppo elettrogeno.
Questo controller è adatto ad essere abbinato a tutti i controlli manuali dei generatori, in particolar modo al controller SA-01S.

2 WARRANTY YEARS

CERTIFICAZIONI PRODOTTO

STANDARD

CE

SPECIFICHE TECNICHE

Caratteristiche	Tipo	Descrizione
Dimensioni	Dimensioni Esterne (L x H x W mm)	97x97x102
	Dimensioni Foro (mm)	89x89
Protezione	Grado di Protezione (standard)	IP65
Temperatura	Temperatura di Esercizio (°C)	-20...+70
	Temperatura di Stoccaggio (°C)	-30...+80
Alimentazione	Range di Alimantazione (standard)	8 - 30 Vdc
	Potenza Assorbita (W)	6
Display	Tipologia Display	monochrome LCD
	Dimensioni Display (L x H mm)	60x30
	Risoluzione	128x64
	Colore Display (standard)	Amber
Ingressi	Ingressi Digitali (nr)	4
	Lettura Tensione Alimentazione	ok
	Ingresso Tensione Trifase (nr)	2

Autel S.r.l. | Via Bagnoli, 9 - 41049 Sassuolo, Modena
Tel. +39 (0) 536 802104 - Fax. +39 (0) 536 803372 - info@aeautel.it
C.F. e P. IVA 00963880364

SPECIFICHE TECNICHE

Caratteristiche	Tipo	Descrizione
Uscite	Uscite Relè (nr)	3
	Potenza Uscita Relè	250V 5A
Controlli	Tasti (nr)	8

Autel S.r.l. | Via Bagnoli, 9 - 41049 Sassuolo, Modena
Tel. +39 (0) 536 802104 - Fax. +39 (0) 536 803372 - info@aeautel.it
C.F. e P. IVA 00963880364

LAY-OUT DIMENSIONALI

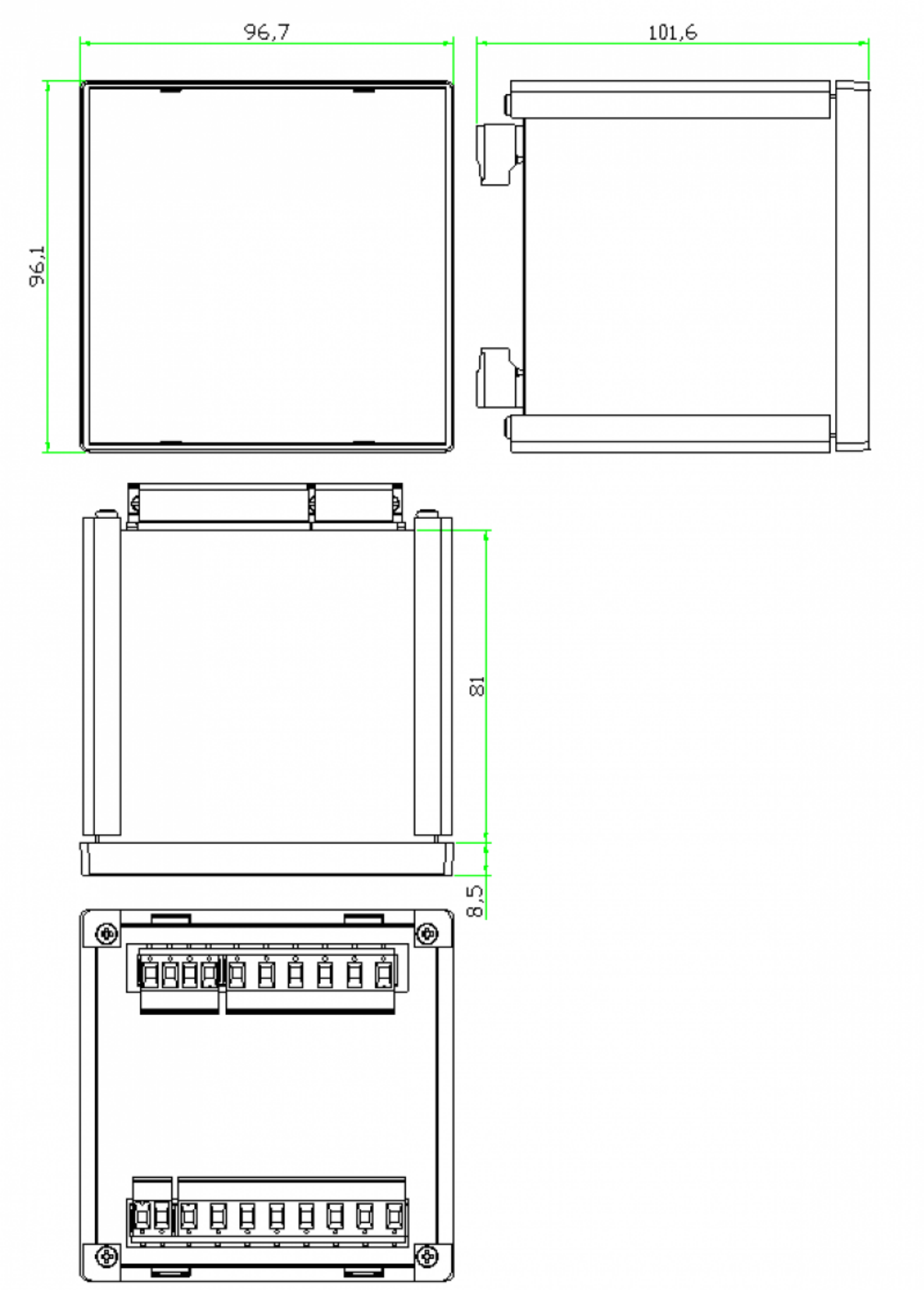

Autel S.r.l. | Via Bagnoli, 9 - 41049 Sassuolo, Modena
Tel. +39 (0) 536 802104 - Fax. +39 (0) 536 803372 - info@aeautel.it
C.F. e P. IVA 00963880364