DISPLAY

STA43/57/70

Soluzione versatile per ogni situazione, con display touch screen TFT.

Display a colori touch screen che offre completa versatilità su ogni tipo di applicazione.Adatto come visualizzatore sui motori termici di ultima generazione con sistema J1939, o sistemi di controllo per veicoli termici, elettrici e gruppi elettrogeni. Il display è equipaggiato di porta CANBUS J1939 e CANOPEN, di un ingresso USB per upgrade del software e memorizzazione dati su chiave USB.A richiesta può essere equipaggiata con porta RS485, WI-FI e Bluetooth. Il range di alimentazione è di 10-30V.
Sono disponibili tre modelli a seconda delle dimensioni display (4,3", 5,7", 7") in modo da avere ampia scelta di formato a seconda delle necessità.

2 WARRANTY YEARS

CERTIFICAZIONI PRODOTTO

STANDARD

CE

SPECIFICHE TECNICHE

Caratteristiche	Tipo	Descrizione
Dimensioni	Dimensioni Esterne (L x H x W mm)	202x141x38 (STA-70), 160x131x38 (STA-57), 137x94x38 (STA-43)
	Dimensioni Foro (mm)	190x129 (STA-70), 148x119 (STA-57), 125x82 (STA-43)
Protezione	Grado di Protezione (standard)	IP65
Temperatura	Temperatura di Esercizio (°C)	-20...+70
	Temperatura di Stoccaggio (°C)	-30...+80
Alimentazione	Range di Alimantazione (standard)	8 - 30 Vdc
Display	Tipologia Display	7.0'' TFT (STA-70), 5.7'' TFT(STA-57), 4.3'' TFT (STA-43)
	Risoluzione	800x480 (STA-70), 640X480 (STA-57), 480x272 (STA-43)
	Colore Display (standard)	16bit RGB
Sensori	Sensore Inclinometro	ok
	Sensore di Temperatura	ok

Autel S.r.l. | Via Bagnoli, 9 - 41049 Sassuolo, Modena
Tel. +39 (0) 536 802104 - Fax. +39 (0) 536 803372 - info@aeautel.it
C.F. e P. IVA 00963880364

SPECIFICHE TECNICHE

Caratteristiche	Tipo	Descrizione
Porte Seriali	CAN	optional
	RS232	optional
	RS485	optional
	USB	ok
	WI-FI	optional
	Bluetooth	optional
Controlli	Touch Screen	ok

Autel S.r.l. | Via Bagnoli, 9 - 41049 Sassuolo, Modena
Tel. +39 (0) 536 802104 - Fax. +39 (0) 536 803372 - info@aeautel.it
C.F. e P. IVA 00963880364
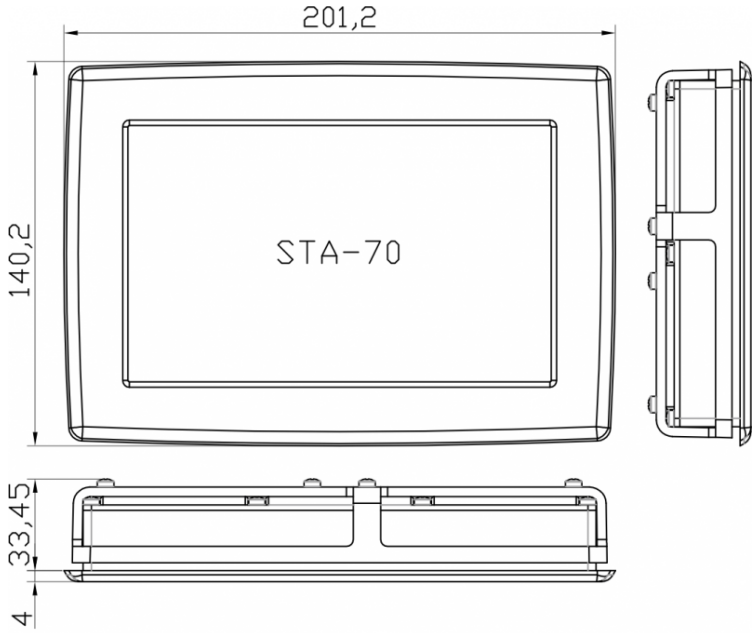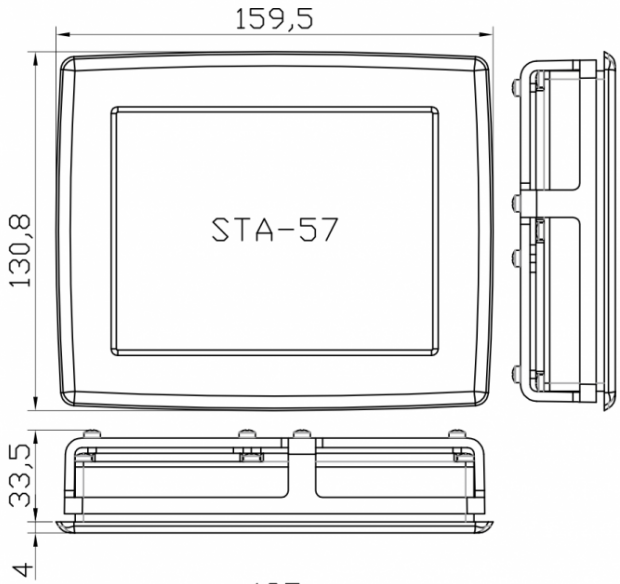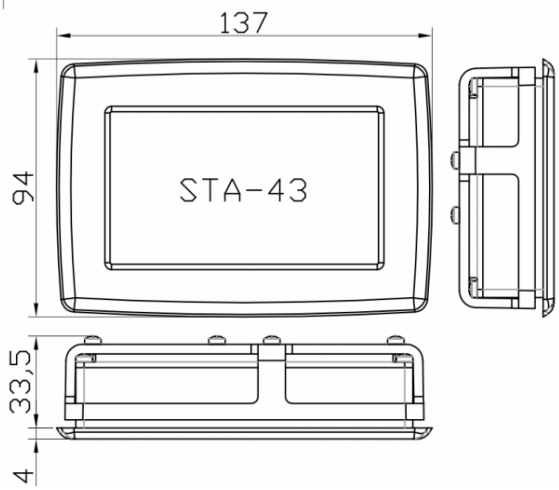
LAY-OUT DIMENSIONALI