MISURATORI PORTATA E VELOCITA'

PVF2

La portata a portata di mano: misuratore di pressione, portata e velocità a batterie, portatile.

Il PVF2 è un manometro digitale gestito da microprocessore con indicazione a cristalli liquidi. La
compattezza e la maneggevolezza di questo strumento si prestano per misurazioni in impianti di ventilazione, per la misura del tiraggio dei camini dell' aria di combustione, dell' intasamento dei filtri e della velocità dei fluidi se collegato a tubi di Pitot o tramite il fattore K.
L'alimentazione viene fornita da una coppia di batterie tipo AA a 1,5V ciascuna (normalmente in commercio) e dopo un tempo regolabile l'apparecchio si spegne automaticamente.
E' prevista una segnalazione di batteria scarica.

3 WARRANTY YEARS

CERTIFICAZIONI PRODOTTO

STANDARD

CE

SPECIFICHE TECNICHE

Macro Caratteristiche	Caratteristiche	Valori
Dimensioni	Dimensioni Esterne (L x H x W mm)	155x101x28
Protezione	Grado di Protezione (standard)	IP56
Temperatura	Temperatura di Esercizio (°C)	-5... +70
Alimentazione	Range Alimentazione (standard)	nr.2 AA battery
Display	Tipologia Display	3 digit LCD
Ingressi	Sensore Pressione	ok
	Range di Pressione	-99/+199mmH2O
Controlli	Tasti (nr)	4

Autel S.r.l. | Via Bagnoli, 9 - 41049 Sassuolo, Modena
Tel. +39 (0) 536 802104 - Fax. +39 (0) 536 803372 - info@aeautel.it
C.F. e P. IVA 00963880364

LAY-OUT DIMENSIONALE

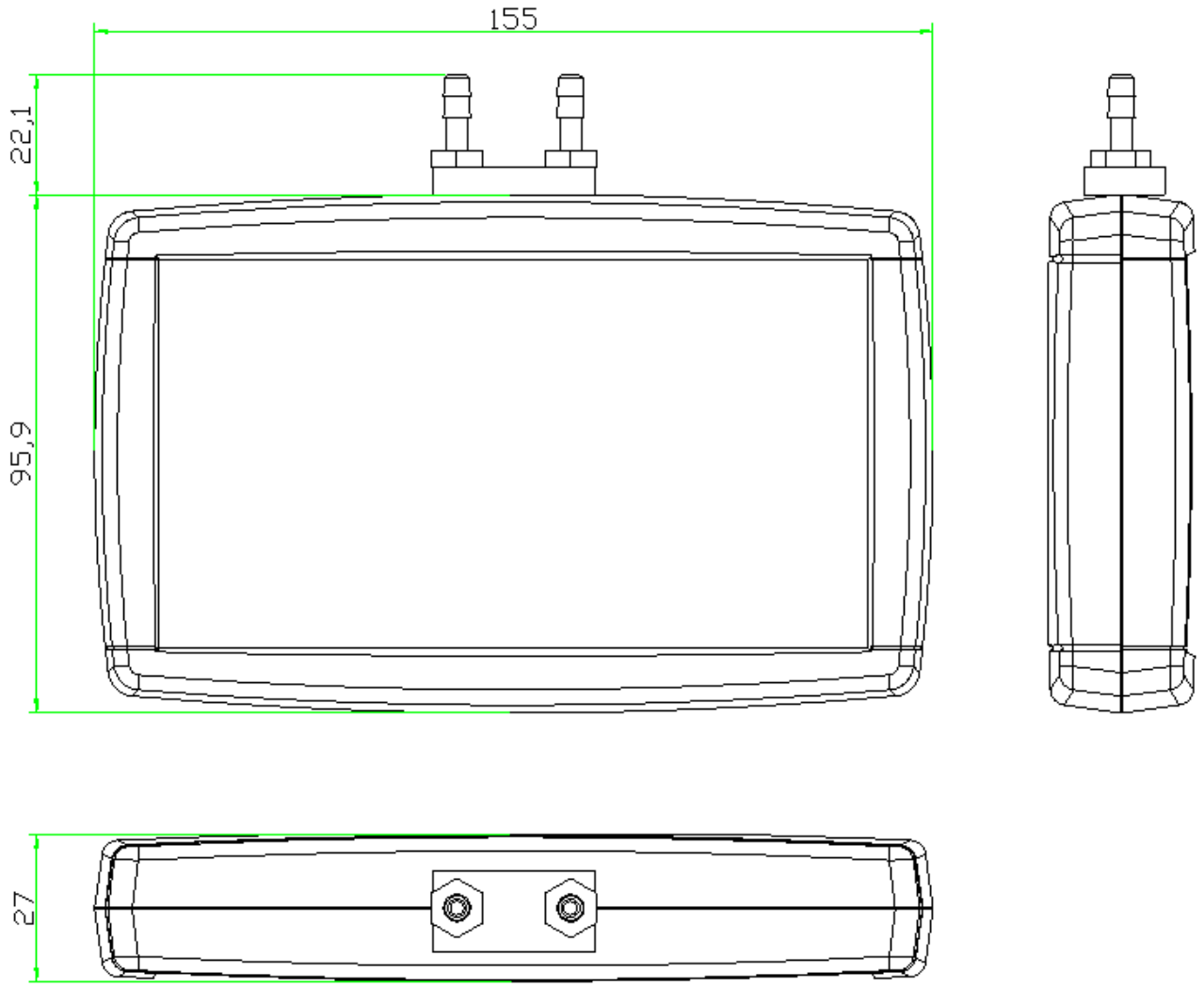

Autel S.r.l. | Via Bagnoli, 9 - 41049 Sassuolo, Modena
Tel. +39 (0) 536 802104 - Fax. +39 (0) 536 803372 - info@aeautel.it
C.F. e P. IVA 00963880364